HMK 390 LCH4 EXCAVADOR

HIDROMEK®

¡NUEVA!

MOTOR

Marca, modelo	: ISUZU-AH-6HK1X
Tipo	: Motor Diésel refrigerado por agua, 4 tiempos, 6 cilindros en línea, inyección directa, turboalimentado e intercooler.
Potencia	: 287 HP (214 kW) @2000 rpm / SAE J1995 (Bruto)
	: 268 HP (200 kW) @2000 rpm / SAE J1349 (Neto)
Par máximo	: 1136 Nm @1500 rpm (Bruto)
	: 1070 Nm @1500 rpm (Neto)
Cilindrada	: 7790 cc
Diámetro y carrera	: 115 mm x 125 mm

Este nuevo motor cumple con la regulación de emisiones U.S EPA Tier 3 y EC Etapa III-A

TREN DE RODAJE

Chasis tipo caja con forma de pentágono con bastidor bajo tipo X

Teja	: Triple nervio
Nº de tejas	: 2 x 50
Nº de rodillos inferiores	: 2 x 9
Nº de rodillos superiores	: 2 x 2
Tensado de cadenas	: Tensor muelle + hidráulico

CABINA

- Visibilidad panorámica del operador mejorada
- Aumento de la capacidad interna
- 6 silent-blocks para absorber las vibraciones
- Aire acondicionado de gran capacidad
- Alta resolución, retroiluminación led, pantalla LCD a color.
- Guantera refrigerada
- Porta objetos y porta libros
- Suelo de cabina en material impermeable
- Mayor confort para el operador gracias a un asiento versátil y totalmente ajustable
- Rediseño ergonómico de cabina. Interruptores de control reubicados y restyling de pedales y palancas de traslación

SISTEMA DE GIRO

Motor de giro	: Motor hidráulico de pistones axiales de caudal variable, con válvulas anti shock, integradas
Reductor	: Reductor de dos etapas de planetarios
Freno de giro	: Multidisco hidráulico.Accionamiento negativo
Velocidad de giro	: 9,6 rpm

TRASLACIÓN Y FRENOS

Traslación	: Completamente hidrostática
Motores de traslación	: Motor de pistones axiales
Reducción	: Reductor de 2 etapas de planetarios
Velocidad de Traslación	
Velocidad larga	: 5,0 km/h
Velocidad corta	: 3,0 km/h
Fuerza de arrastre máxima	: 30.540 kgf
Inclinación máxima	: 35° (%70)
Frenos de servicio	: Multidisco hidráulico
Presión al suelo	: 0,72 kgf/cm^2

SISTEMA HIDRÁULICO

Bomba principal	
Tipo	: Bomba doble en tandem de pistones axiales de caudal variable
Caudal Max	: 2 x 300 L/min
Bomba pilotaje	: Piñones. 28 L/min
Válvulas limitadoras	
Accesorios	: 350 kgf/cm^2
Forzudo	: 380 kgf/cm^2
Traslación	: 350 kgf/cm^2
Giro	: 285 kgf/cm^2
Pilotaje	: 40 kgf/cm^2
Cilindros	
Pluma	: 2 x ø 145 x ø 100 x 1.510 mm
Balancín	: 1 x ø 170 x ø 120 x 1.735 mm
Cazo	: 1 x ø 145 x ø 105 x 1.280 mm

OPERA CONTROL SYSTEM

- Panel de control y menús fáciles de usar
- Prevención de sobrecalenta-miento y sistema de protecci-ón sin interrupción del trabajo
- Conexión y desconexión automática del forzudo
- Información de manteni-mientos y sistema de aviso
- Sistema de aviso y registro de errores
- Precalentamiento automático
- Sistema antirrobo por código personal
- Cambio de potencia automático para mejorar las prestaciones
- Posibilidad de selección de diferentes idiomas en panel de control
- Consumo de gasóleo y productividad mejorados
- Máxima eficiencia gracias a los diferentes modos de trabajo y de potencia
- Desconectador de batería automático
- Sistema de aceleración y deceleración automático
- Hidromek Smartlink (Opcional)
- Monitorización en tiempo real de parámetros de operación, presión, temperatura, carga del motor térmico
- Posibilidad de registrar 26 tipos de horas de trabajo
- Cámara de visión trasera y de brazo (Opcional)
- Posibilidad de ajustar el flujo hidráulico desde la pantalla Opera.

CAPACIDADES

Depósito de gasoil	: 570 L	Aceite motor	: 36 L
Tanque hidráulico	: 385 L	Reductor de giro	: 7,2 L
Sistema hidráulico	: 455 L	Reductores de traslación	: 2x10 L
Sistema refrigeración	: 39 L	Tanque de urea	: 70 L

SISTEMA ELÉCTRICO

Voltaje	: 24 V
Baterías	: 2 x 24 V / 150 Ah
Alternador	: 24 V / 50 A
Motor de arranque	: 24 V / 5,0 kw

LUBRICACIÓN

Sistema de engrase centralizado para la lubricación de componentes con mayor dificultad de acceso tales como pluma y balancín.

PESO OPERATIVO

Peso operativo para máquina estándar : 39.250 kg

Conformément à la norme ISO 6016 , le poids de travail opérationnel comprend le poids de la machine avec un équipement standard et un réservoir de carburant entièrement ravitaillé, un système hydraulique et d'autres fluides de fonctionnement, ainsi que le poids de l'opérateur de 75 kg. Le poids de l'équipement supplémentaire n'est pas pris en compte

HMK 390 LC H4

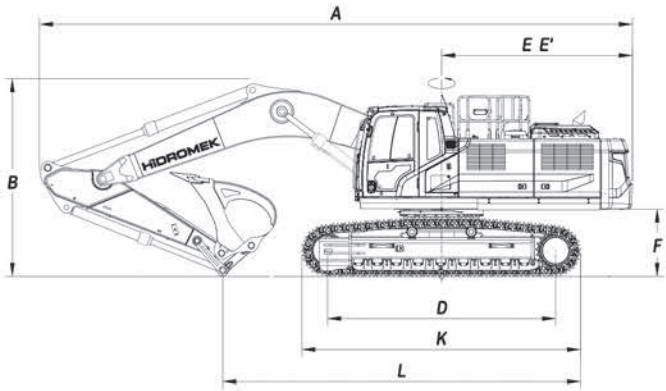

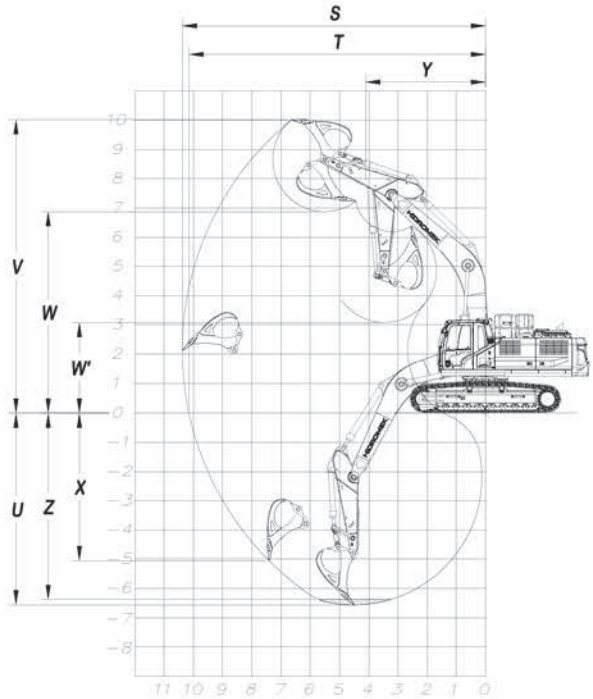

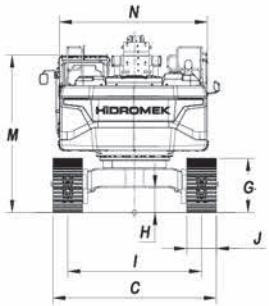

DIMENSIONES GENERALES

Dimensión de la pluma		6.100 mm		6.500 mm		
Dimensión del brazo		2.200 mm	*2.600 mm	2.600 mm	3.200 mm	4.000 mm
A	- Longitud total	11.030 mm	10.990 mm	11.390 mm	11.330 mm	11.350 mm
B	- Altura total de la pluma	3.760 mm	3.640 mm	3.640 mm	3.500 mm	3.680 mm
C	- Ancho total	3.300 mm				
D	- Distancia	4.240 mm				
E	- Longitud del extremo trasero	3.520 mm				
E´	- Radio de oscilación de cola	3.540 mm				
F	- Espacio libre de contrapeso	1.250 mm				
G	- Altura de la oruga	1.090 mm				
H	- Distancia mínima al suelo	510 mm				
I	- Ancho de vía	2.700 mm				
J	- Anchura de la zapata	*600 mm				
K	- Longitud de la oruga	5.190 mm				
L	- Longitud en el suelo	7.460 mm	6.670 mm	7.140 mm	6.200 mm	5.550 mm
M	- Altura de la cabina	3.190 mm				
N	- Ancho de la estructura superior	2.990 mm				

DIMENSIONES DE TRABAJO

Dimensión de la pluma		6.100 mm		6.500 mm		
Dimensión del brazo		2.200 mm	*2.600 mm	2.600 mm	3.200 mm	4.000 mm
S	- Alcance de excavación máx.	10.040 mm	10.380 mm	10.800 mm	11.350 mm	12.070 mm
T	- Alcance de excavación máx. en el suelo	9.810 mm	10.150 mm	10.580 mm	11.150 mm	11.880 mm
U	- Profundidad de excavación máx.	6.160 mm	6.560 mm	6.970 mm	7.570 mm	8.370 mm
V	- Altura de corte máx.	9.950 mm	10.020 mm	10.270 mm	10.550 mm	10.820 mm
W	- Altura de descarga máx.	6.750 mm	6.870 mm	7.130 mm	7.400 mm	6.690 mm
W´	- Altura de descarga min.	3.570 mm	3.070 mm	3.330 mm	2.740 mm	1.950 mm
X	- Profundidad máx. de excavación en la pared vertical	4.930 mm	5.050 mm	5.400 mm	6.020 mm	6.670 mm
Y	- Radio de oscilación frontal mín.	4.330 mm	4.110 mm	4.450 mm	4.450 mm	4.610 mm
Z	- Profundidad máx. de excavación en el nivel	5.960 mm	6.380 mm	6.780 mm	7.410 mm	8.230 mm

DESEMPEÑO DE EXCAVACIÓN

Capacidad estándar del cucharón (SAE)	2,4 m^3
Fuerza de excavación del cucharón (aumento de potencia) ISO	23.300 (25.300) kgf
Fuerza de ruptura del brazo (aumento de potencia) ISO	20.400 (22.100) kgf

*Estándar

HIDROMEK®

OFICINAS CENTRALES
Ahi Evran OSB Mahallesi Osmanlı Caddesi No:1 06935 Sincan /ANKARA /TURQUIA
Tel: (+90) 312 267 12 60 Fax: (+90) 312 267 21 12

OFICINA EN ESPAÑA
HIDROMEK Maquinaria de Construccion España S.L C/De la Maquina 14, Poligono Industrial El Regás, 08850 GAVA (BARCELONA) /ESPAÑA
Phone: +34 93 638 849 Fax: +34 93 838 0714
email: info@hidromek.es

AVISO
HIDROMEK se reserva el derecho de modificar las especificaciones y el diseño del modelo indicado en este folleto sin previo aviso.

LIMA: ATE - Av. Nicolás Ayllón 1685, T. (01) 326 - 4441 **Anexo:** 3280 / **Post Venta:** 3279
LIMA: SMP - Av. Alfredo Mendiola Nº 1637, T. (01) 514 - 6700
HUANCAYO: Av. San Agustín Nº 2333 **AREQUIPA:** Av. Aviación 2005 (Km. 7.5 Cerro Colorado)
CELULARES: 946062819. **E-MAIL:** hidromek@santaclara.com.pe

ALMACENES SANTA CLARA
www.santaclara.com.pe /IsuzuAlmacenesSantaClara